technika
dozowania i
aplikacji

WALTHER
SYSTEMTECHNIK

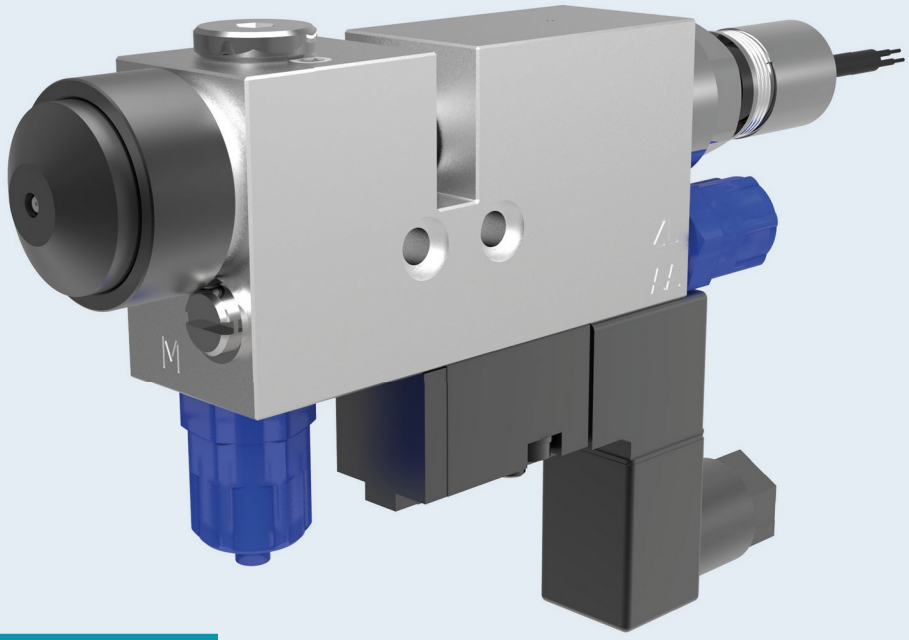

Zawór natryskowy SMS-02

Wszechstronny zawór do indywidualnych zadań natryskowych

Najważniejsze cechy / korzyści

- Wiele możliwości dopasowania i sterowania natryskiem
- Zintegrowane sterowanie czasem dmuchu końcowego
- Zintegrowany zawór 5/2
- Opcjonalna kontrola procesu ze sterownikiem zaworów Walther WVC

SMS-02

Walther Systemtechnik GmbH
Systemy dozowania i aplikacji mediów ciekłych i pastowatych

Bez strat materiału, zabrudzeń i przenatrysku

SMS-02: solidna baza do czystego, indywidualnego natrysku.

Natrysk mediów o niskiej i średniej lepkości to jedna z najczęstszych form aplikacji w niemal każdej branży. Ważna jest właściwa ilość natrysku i kształt strumienia, od którego zależy działanie nanoszonego medium. Zawór natryskowy SMS-02 jest sterowany elektropneumatycznie, co ma decydujące znaczenie dla procesu natrysku. Indywidualne rozmiary dysz, regulowany przepływ medium i ciśnienie powietrza rozpylającego, zintegrowany tłok sterujący czasem dmuchu końcowego oraz bardzo krótkie drogi powietrza sterującego dla szybkiego i precyzyjnego otwierania i zamykania iglicy – to wszystko pozwala dokładnie sterować natryskiem bez strat materiału, zabrudzeń i przenatrysku. Zawory SMS-02 nadają się do aplikacji przerywanej i ciągłej mediów ciekłych, takich jak smary, oleje, środki rozdzielające, farby i jednoskładnikowe kleje (poliuretanowe, epoksydowe, silikonowe, MS-polimery). W zależności od nasadki powietrznej uzyskuje się strumień okrągły lub płaski.

Więcej informacji o produkcie pod kodem QR

Parametry

- Ciśnienie medium maks. 35 [bar]
- Ciśnienie powietrza sterującego 5 do 6 [bar]
- Ciśnienie powietrza rozpylającego 0,5 do 6 [bar]
- Wymiary (D x S x W) 132 x 81 x 22 [mm] (z elektrozaworem)
- Masa 0,525 [kg]
- Dysza i iglica opcjonalnie utwardzane (kolsteryzowane)

Opcje / akcesoria



Sterownik zaworów
Sterowanie zaworem



Czujnik skoku iglicy
Kontrola procesu



Czujnik ciśnienia
Ciśnienie w zaworze



SAVE
Blokada iglicy



Regulator temperatury
Nastawa temperatury



Płyta grzewcza
Grzanie zaworu



Płyta izolacyjna
Izolacja zaworu



Dysza / przedłużka
Kształt aplikacji



Zestaw narzędzi
Konserwacja zaworu



Zestaw do czyszczenia
Czyszczenie zaworu

ERD Engineering Sp. z o.o.
ul. Tyniecka 2
52-407 Wrocław

Tel. +48 885 300 606
biuro@erd-engineering.pl
ERD-Engineering.pl